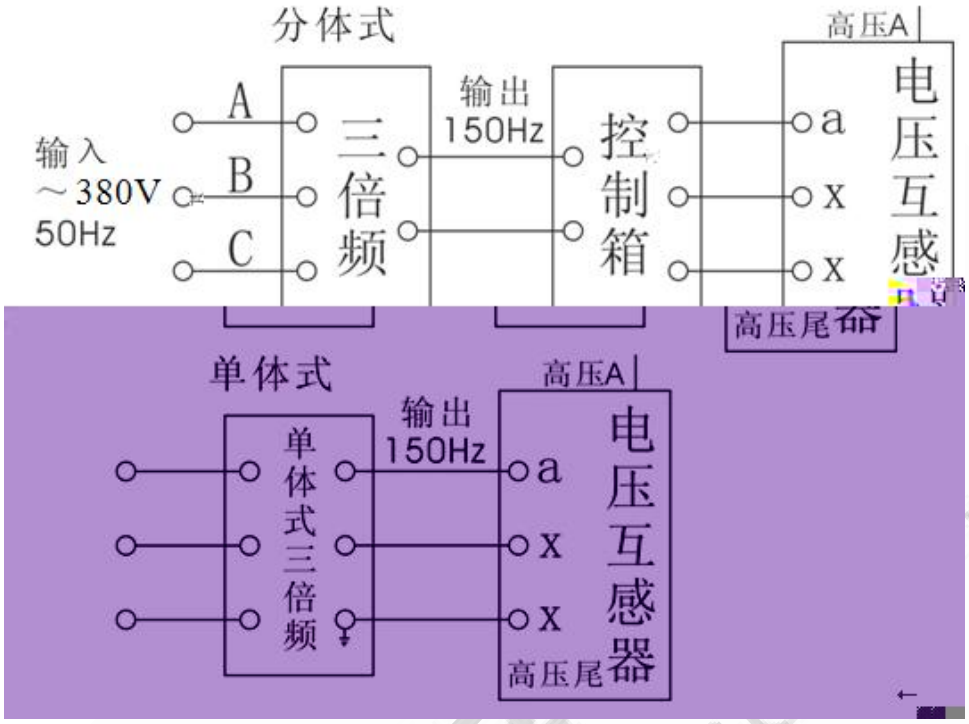
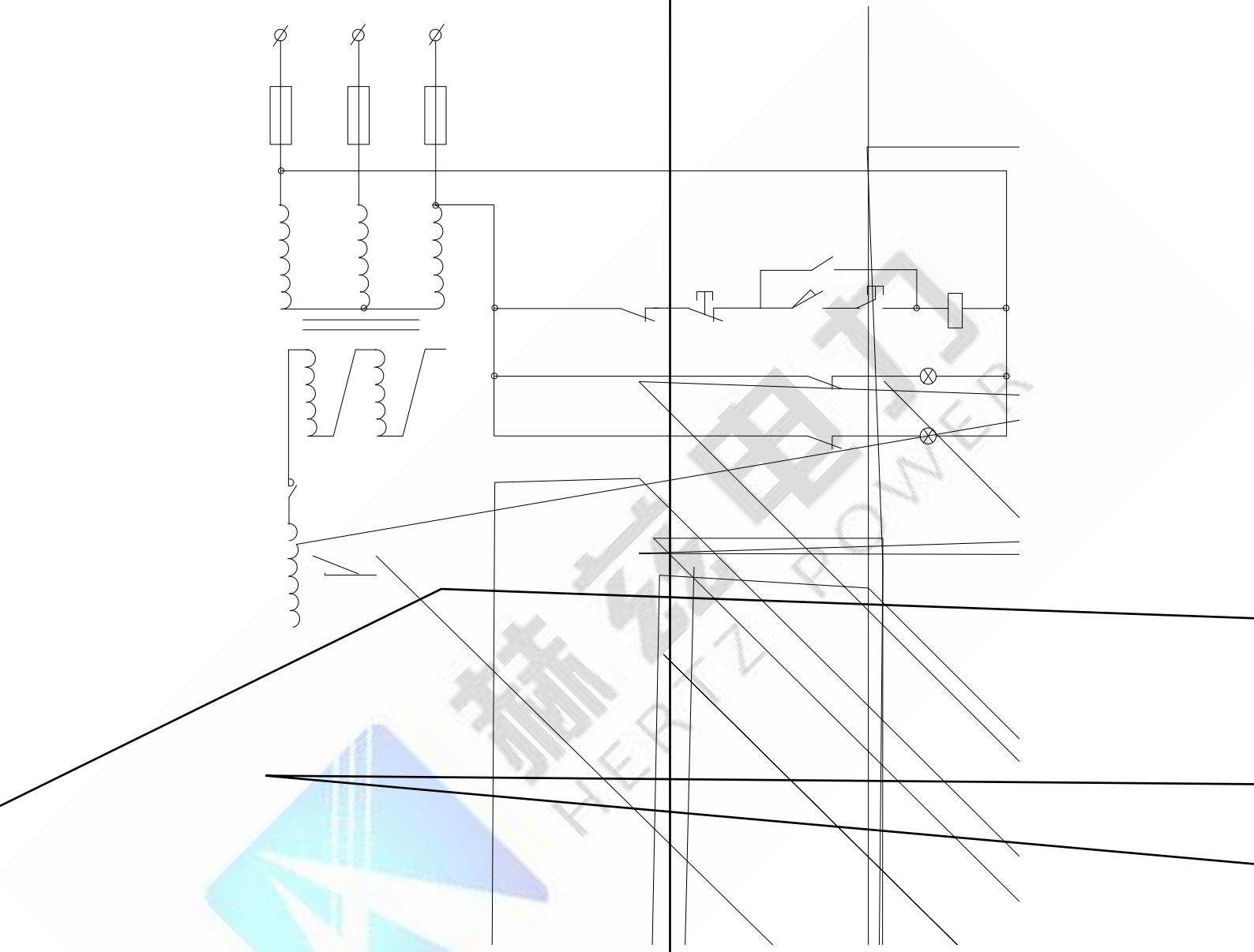
SBF-5kVA

蒲兹电力
HERTZ POWER


分体式
高压A
输入
～380V
50Hz
A
B
C
三倍频
输出
150Hz
控制箱
a
x
x
电压互感
高压尾
单体式
高压A
输出
150Hz
单体式三倍频
a
x
x
电压互感器
高压尾



Œ£$ ÑÒ™ÑŠð